1ПМ.292.005ГЧ

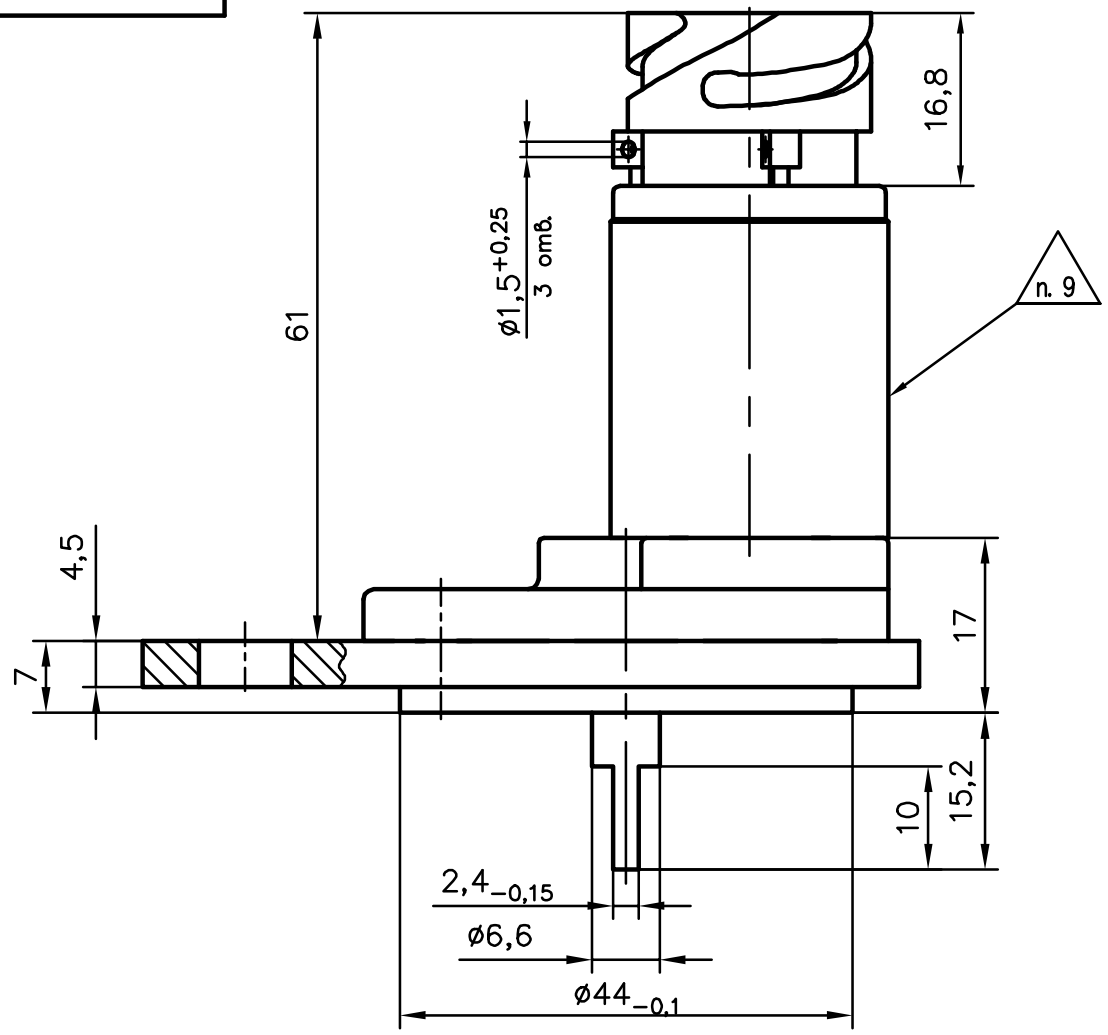

Крепление датчика
(1:1)

Вариант А

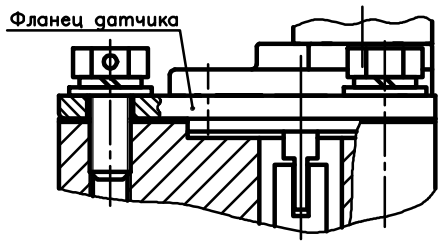

Вариант Б

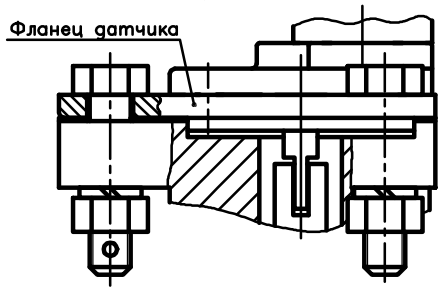

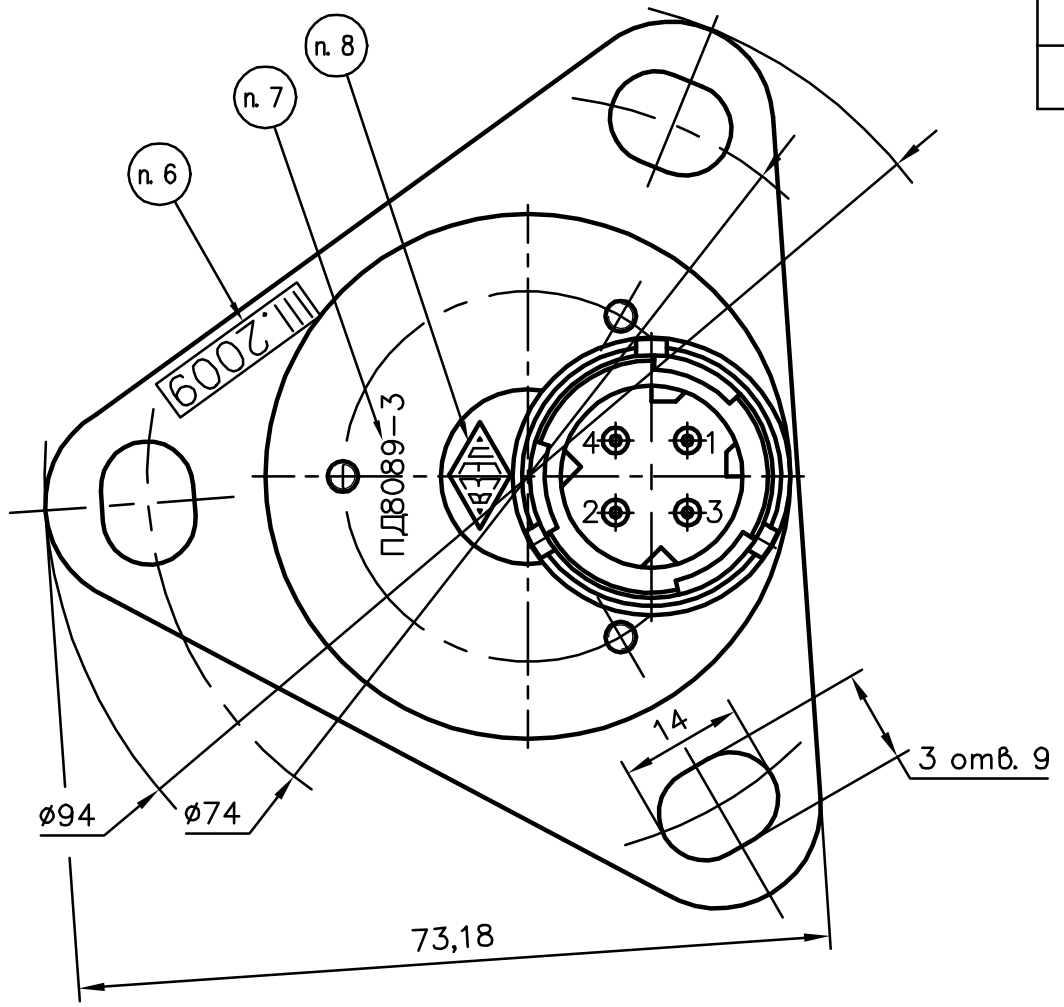

Контакт	Назначение
1	Питание от спидометра (+5В)
2	Общий
3	Импульсный выход к спидометру
4	Не задействован

1. Климатическое исполнение датчика УХЛ1, Т1 по ГОСТ 15150−69.
2. Рабочая температура датчика от минус 50 до до плюс 80°С.
3. Степень защиты датчика соответствует группе IPX7 по ГОСТ 14254−96.
4. Напряжение питания датчика от 4,5 до 6,25 В. Номинальное напряжение питания датчика 5 В.
5. Подсоединение датчика к бортовой сети при помощи колодки AMP 1−0967325−1 с контактами 0−0929974−1. Назначение контактов колодки приведено в таблице.
6. Маркировка даты изготовления (квартал и год −показана для примера).
7. Маркировка типа датчика.
8. Маркировка товарного знака предприятия−изготовителя.
9. Клеймо ОТК.
10. Датчик драгметаллов не содержит. В контактах, проводах, печатной плате содержится 2,8 г меди и сплавов, содержащих медь. В крышке и фланце датчика содержится 64 г алюминиевого сплава.
11. Датчик должен соответствовать требованиям технических условий ТУ РБ 300125187.207−2004.

					1ПМ.292.005ГЧ			
Изм.	Лист	N докум.	Подп.	Дата	Датчик импульсов ПД8089−3 Габаритный чертеж	Лит.	Масса	Масштаб
Разраб.		Попеленко				0₁	0,146	2:1
Пров.		Казакевич				Лист	Листов 1	
Т. контр.		Гольченков						
Н. контр.		Закалинская				РУП "ВЗЭП"		
Утв.		Любинский						

Копировал Формат А2

Перв. примен. 1ПМ.292.005 ПД8089−3

Справ. N

Подп. и дата | Инв. N дубл | Взам. инв. N | Подп. и дата | Инв. N подл.