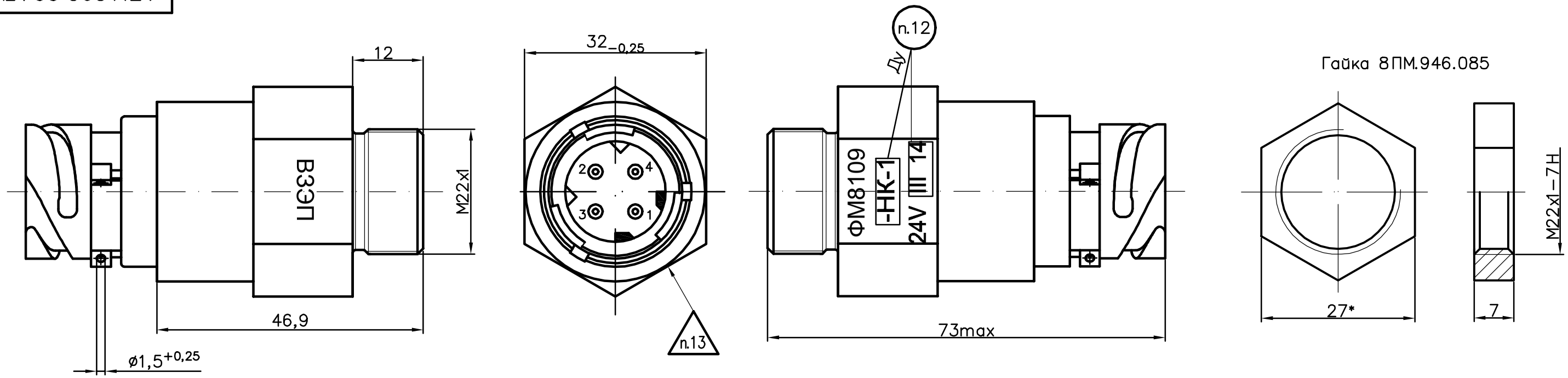

Таблица 1

Обозначение	Название датчика	Исполнение разъема по DIN 72585 T1	Цвет колодки	Схема подключения
1ПМ.292.004	ФМ8109−НК−1	Код 1 AMP 1−967325−1	черный	Нижний ключ (НК) +24 В
−01	ФМ8109−КК−1	AMP 1−967325−1 Код 1	белый	Комбинированный ключ (КК) +24 В
−02	ФМ8109−ВК−2	Код 2 AMP 2−967325−1	серый	Верхний ключ (ВК) +24 В
−03	ФМ8109−ВК−3	Код 3 AMP 3−967325−1	зеленый	

Продолжение таблицы 1

Обозначение	Название датчика	Исполнение разъема по DIN 72585 T1	Цвет колодки	Схема подключения
−04	ФМ8109−СК−4	Код 4 AMP 4−967325−1	серый	Совмещенный ключ (СК) +24 В
−05	ФМ8109−НК−2	Код 1 AMP 1−967325−1	черный	Нижний ключ (НК) +24 В

1 Размеры для справок.

2 Климатическое исполнение датчика У2Т2 по ГОСТ 15150−69.

3 Рабочая температура датчика − от минус 45 до плюс 80 °С.

4 Степень защиты датчика соответствует группе IPX7 по ГОСТ 14254−96.

5 Напряжение питания датчика от 15 до 32 В. Номинальное напряжение питания датчика 24 В.

6 Сопротивление нагрузки для датчика ФМ8109−НК−2 не менее 2кОМ, ток потребления нагрузки 0,1 А.

7 Назначение контактов датчика приведено в таблице 1.

8 Подсоединение проводов к датчику при помощи колодок, указанных в таблице 1, с контактами 0−0929974−1.

9 Драгоценные металлы отсутствуют.

10 Датчик поставляется в комплекте с гайкой 8ПМ.946.085.

11 Датчик положения должен соответствовать ТУ BY 300125187.233−2008.

12 Маркировка условного обозначения датчика, номинального напряжения питания и даты изготовления (квартал и год − показана для примера).

13 Клеймо ОТК.

Изм.	Лист	N докум.	Подп.	Дата	1ПМ.292.004ГЧ			
Разраб.		Мильто			Датчик положения ФМ8109 Габаритный чертеж	Лит.	Масса	Масштаб
Пров.		Попеленко				0,1	0,25	2:1
Т. контр.						Лист	Листов 1	
Нач. отд.		Козлов				РУП "ВЗЭП"		
Н. контр.		Закалинская						
Утв.		Радионов						

Перв. примен. 1ПМ.292.004 ФМ8109

Справ. N

Подп. и дата | Инв. N дубл. | Взам. инв. N | Подп. и дата | Инв. N подл.

Копировал Формат А2